ATM Instruments ATM Instruments ATM Instruments ATM Instruments ATM Instruments ATM Instruments ATM Instruments ATM Instruments ATM Instruments ATM Instruments

PRESSOSTAT MONOPHASÉ pour COMPRESSEURS

Employé dans les circuit de pressions d'air comprimé, pour la régulation .

Corps : Alliage léger
Capot : ABS noir
Protection : IP40
Alimentation : 220V - 20A/50/60Hz
Pression de réglage : 12 bar / 176 psi.
Pression Maxi : 16 bar / 232 psi.
Connexion : 1 Voie / 4 Voies
Poids : 0,3 Kg.

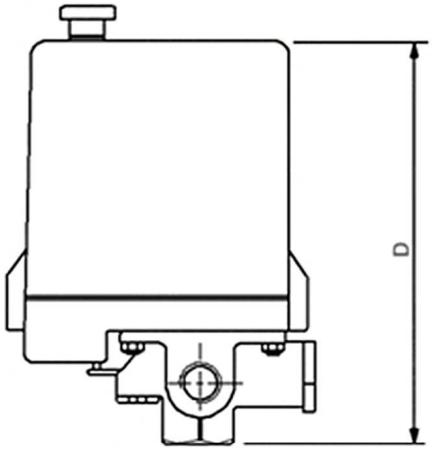

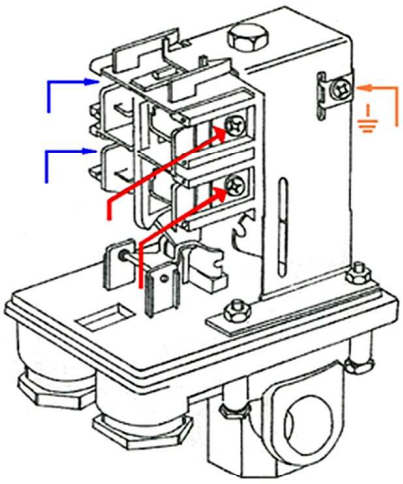

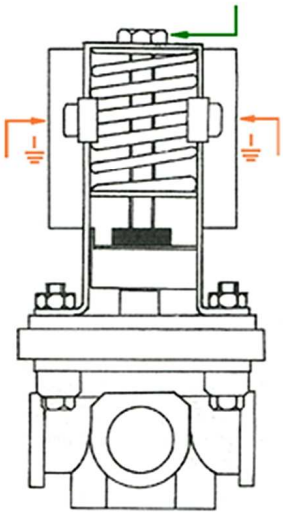

Bleu = Entrée Alimentation
Rouge = connexion Compresseur
Orange = Terre
Vert = Réglage de la Pression

158, Rue de l'Artisanat - Parc du Calvi 74330 EPAGNY-France
Tél.04 50 46 08 73 - Fax.04 80 80 61 79