Tél. : 04 50 46 08 73 - Fax. : 04 80 80 61 79

Enrouleur Automatique Industrielle Type Ouvert

Série EN

Enrouleur professionnelle pour utilisation industrielle avec ou sans tube, robuste en Acier vernis , type ouvert automatique

Série EX

Enrouleur professionnelle pour utilisation industrielle alimentaire avec ou sans tube, robuste en Tout inox , type ouvert automatique

Caractéristiques :

Boîtier : en Acier vernis ou Inox AISI 316L
Ressort interne : en Acier carbone ou Inox AISI 304
Capacité de Tube : Tube Ø10x17 maxi 20 mètres
Raccord mâle Tournant Entrée : Acier en 1/2”G ou Inox
Raccord mâle Sortie : Acier en 3/8”G ou inox

Support fixe de renfort en Acier ou Inox
Support Orientable en Acier ou Inox

Dimensions :

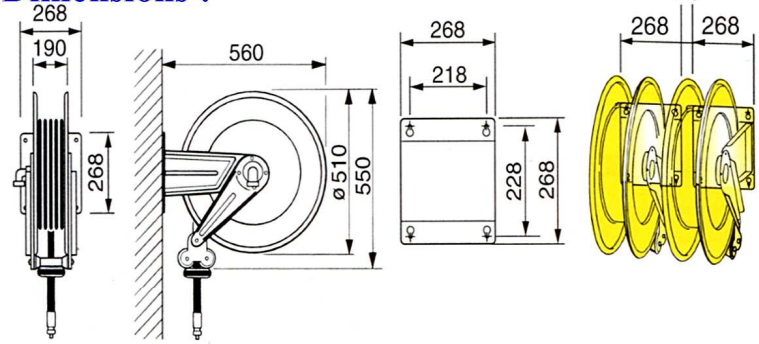

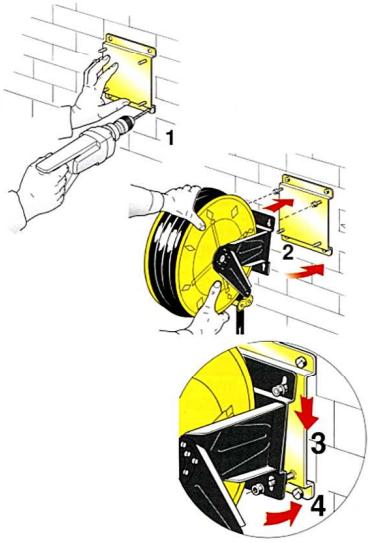

ATM Instruments - 158, rue de l’Artisanat - Parc du Calvi 74330 EPAGNY-France
Tél. 0033-04.50.46.08.73 - Fax. 0033-04.80.80.61.79
E-mail : contact@atm-instruments.com - Site: www.atm-instruments.com