ATM Instruments ATM Instruments ATM Instruments ATM Instruments ATM Instruments ATM Instruments ATM Instruments ATM Instruments

Français

MADE en ITALIE

CLAPET ANTI-RETOUR avec FILTRE en LAITON et BRONZE

Série V715

PN16

Clapet Anti-Retour toute position en Laiton et Bronze avec filtre inox incorporé en Femelle

Check brass valve with filter connected in Female

Emplois : Les Clapet Anti-Retour série V-715 sont aptes pour las circuits thermo-sanitaire , circuits air comprimé et installation d'irrigation.

Applications : *The check Valve V-715 set are capable for tired thermo - sanitary circuits, circuits compressed air and installation of irrigation.*

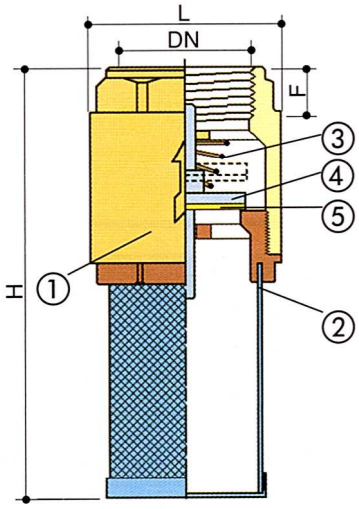

N°	Désignations *Part Name*	Matériel / *Material*
1	Corps - *Body*	Laiton - *Brass* CW617N-UNI EN 12165/98
2	Manchon - *Body end*	Laiton - *Brass* CW617N-UNI EN 12165/98
3	Ressort- *Spring*	Acier Inox AISI 302 *Stainless steel AISI 302*
4	Obturateur - *Disc*	Plastique acetal - *Acetal copolymer*
5	Joint - *Gasket*	NBR

Caractéristique Technique - *Technical Data*		
Pression de Service *Working Pressure*	1/2" - 1" 1"¼ - 4"	16 bar 10 bar
Température de Service *Working Temperature*	-20°C + 100°C	
Filetage Extrême *ThreadExtremity*	UNI-ISO 228/1	

Dimensions en mm

DN	1/2"	3/4"	1"	1"¼	1"½	2"	2"½	3"	4"
F	10	10	14	14	14	16	24	29	32
L	32	39	46	56	69	84	90	113	139
H	80	87	95	107	124	140	175	212	241

ATM Instruments - 158, rue de l'Artisanat - Parc du Calvi 74330 EPAGNY-France
Tél. 0033-04.50.46.08.73 - Fax. 0033-04.80.80.61.79
E-mail : contact@atm-instruments.com - Site: www.atm-instruments.com